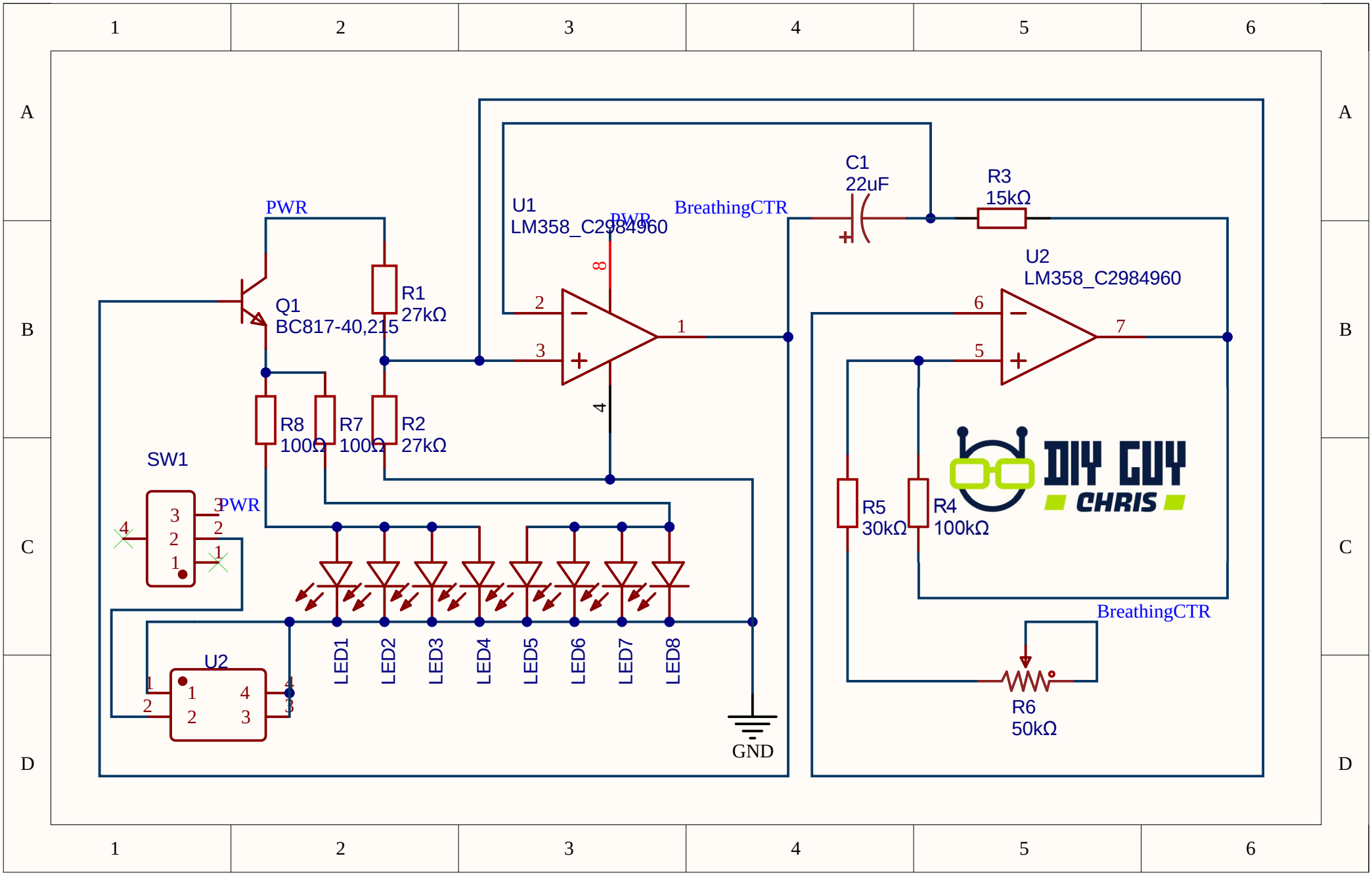
PWR
Q1
BC817-40,215
R1
27kΩ
R8
100Ω
R7
100Ω
R2
27kΩ
SW1
PWR
U2
U1
LM358_C2984960
PWR
BreathingCTR
C1
22uF
R3
15kΩ
U2
LM358_C2984960
R5
30kΩ
R4
100kΩ
BreathingCTR
R6
50kΩ
LED1
LED2
LED3
LED4
LED5
LED6
LED7
LED8
GND
DIY GUY
CHRIS