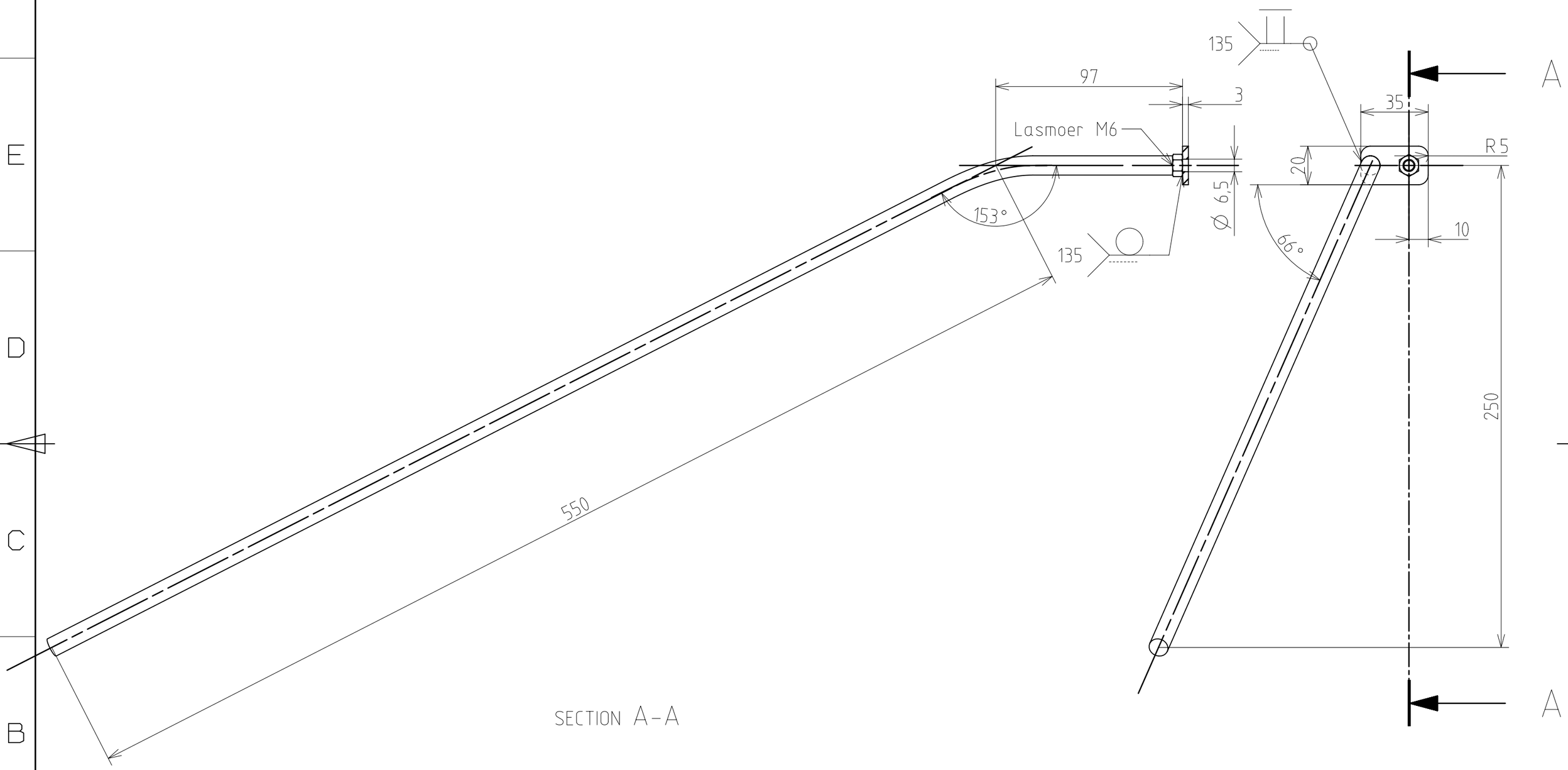

SECTION A-A

OPM: Lasmoer M6

SCHAAL	MATERIAAL:	NORM: ISO2768mK	GROEP:	DATUM:
1:2	Staart_Top_01		NAAM:	
	howest Hogeschool West-Vlaanderen Campus GKG Kortrijk		ID PART: Staart_Top_01 ID DWG: Staart_Top_01_dwg1	A3